FRIALEN® Sicherheitsfittings

SA TL Stutzenschellen Top-Loading

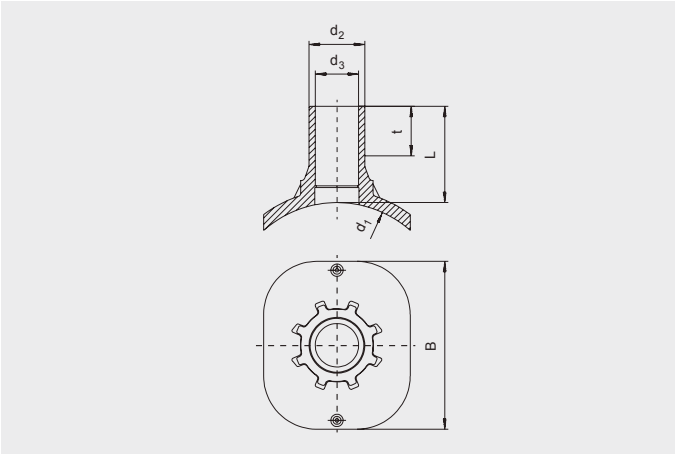

PE 100 SDR 11
Maximal zulässiger Betriebsdruck 16 bar (Wasser)/10 bar (Gas)

d_1	d_2	Best.-Nr.	Lager-status	VE	PE	d_3	L	t	B	Anbohr Ø d_a	Gewicht kg/St.
250-560	32	615465	1	5	90	21	109	42	200	20	0,621
250-560	63	615466	1	5	90	47	109	56	200	46	0,676

1) Anbohrdurchmesser max. 60 mm
2) Wir empfehlen Anbohrsystem Hütz + Baumgarten
FRIALEN-Stutzenschellen ≤ d 63 sind mit Rohren der SDR-Stufe 11 und > d 63 mit Rohren der SDR-Stufen 11 bis 17.6 schweißbar. Andere SDR-Stufen auf Anfrage. Bitte beachten Sie die verbindlichen Kennzeichnungen direkt am Produkt. Erteilte DVGW-Prüfzeichen: DV-8606AU2249 und DV-8611AU2250

FRIALEN® Sicherheitsfittings

SA TL Stutzenschellen Top-Loading

Einsatzbereich

Die FRIALEN-Stutzenschellen Top-Loading SA TL werden zum Anbohren von drucklosen Gas- und Wasserleitungen sowie bei der Druckentwässerung eingesetzt. Auf die Abgangsstutzen passen FRIALEN-Muffen MB oder UB. Bei Rohren im drucklosen Zustand können sie als T-Stück mit reduziertem Abgang verwendet werden.

Verarbeitungshinweise

Das Sattelformteil wird mit der Aufspannvorrichtung FRIATOP (siehe Preisliste Gerätetechnik) aufgebracht. Lesen Sie bitte die gesonderte "Montage- und Bedienungsanleitung für FRIATOP-Aufspannvorrichtung".

Die Schweißung der PE-HD Verteilerleitung und der PE-HD Hausanschlussleitung mit der FRIALEN-Stutzenschelle erfolgt durch FRIALEN-Schweißen – dicht und längskraftschlüssig.

Rohr, Sattel und der Abgangsstutzen werden nach den allgemeinen Montageanforderungen (siehe Montageanleitung: FRIALEN-Großrohrtechnik und Rohrnetz-Relining) vorbereitet (Oxidhaut vom Rohr entfernen/reinigen).

Spanfreie Anbohrung bis Ø 46 mm, bei Ø 60 mm extrem spanreduziert.

Bei Anbohrung druckführender Rohre kann ein Blasensetzgerät zur Absperrung verwendet werden oder die Anbohrung mit dem Anbohrgerät erfolgt über eine Kombination Absperrarmatur/KHP-Kugelhahn/EFL-Einschweißflansch oder Absperrarmatur/AQUAFAST-Flansch.*

* (siehe Prospekt „FRIALEN-Stutzenschellen SA und SA TL: Anbohrung von PE-HD Rohrleitungen – drucklos oder unter Betriebsdruck“).

Gute Gründe für die FRIALEN-Stutzenschellen Top-Loading SA TL:

- Kompakte Konstruktion
- Freiliegendes Heizelement zur optimalen Wärmeübertragung
- Spanfreie Anbohrung durch Anbohrequipment der Firma Hütz + Baumgarten
- Leckagefreie Anbohrung über Absperrelement möglich
- Breite Schweißzone
- Die SA TL ist auf große PE-HD Rohrdurchmesser d 250-560 universell einsetzbar.
- Hierdurch zusätzliche Wirtschaftlichkeit durch geringeren Materialeinsatz sowie wesentlich kleinere Lagerhaltung bei Versorgern und im Handel
- Zusätzlicher Barcode zur Rückverfolgbarkeit des Bauteils (Traceability-Coding)